Industrie

REMACLEAN PUR-F3/PUR-F4

Fördergurtreinigungssystem mit einer Abstreiferleiste aus Polyurethan und einer Hebel-Anpressvorrichtung mit Zugfedern zum Reinigen der Tragseite des Fördergurtes an der Abwurf-Trommel.
PUR-F3 für Trommel-ø ab 220 mm und PUR-F4 für Trommel-ø ab 500 mm.

REMACLEAN PUR-F3 und **PUR-F4** sind universell für viele Fördergüter einsetzbar. Die Abstreiferleiste aus Polyurethan ist fest mit dem Systemträger verbunden, kann sich aber im Bedarfsfall um die Achse verdrehen. Die Abstreiferleiste passt sich gut an die Fördergurtoberfläche an und gewährleistet eine effektive und schonende Reinigung. Gut geeignet bei balligen Trommeln und im Reversierbetrieb. Die gesamte Abstreiferleiste wird mittels **Hebel-Anpressvorrichtung mit Zugfedern** exakt vorgespannt.

Vorteile

- Hoher Reinigungseffekt durch optimale Anpassung der Polyurethanleiste an die Fördergurtoberfläche
- Lange Standzeiten durch hochverschleißfestes Polyurethan
- Geeignet für den Einsatz mit mechanischen Verbindungen
- Leicht montier- und justierbar, wartungsarm durch die eingesetzte Hebel-Anpressvorrichtung mit Zugfedern
- Gleichmäßiger und optimaler Anpressdruck leicht einstellbar
- Bei sehr problematischen Materialen bestens als Vorreiniger einsetzbar
- Geeignet auch für Reversierbetrieb und Einsatz bei balligen Trommeln
- Gurtgeschwindigkeit bis 4,0 m/s

REMACLEAN PUR-F3/PUR-F4

Technische Daten

Fördergurt-breite (mm)	Länge Polyurethan-leiste (mm)	Länge System-tragrohr (mm)	Breite Montage-konsole (mm)	Typ des System-tragrohres (mm)	Länge Tragrohr (mm)
	"A"	"C"	"D"	"E"	"F"
400	300	364	105	80x60x4	1558
500	400	464	105	80x60x4	1688
650	600	694	105	80x60x4	1888
800	700	764	105	80x60x4	1988
1 000	900	972	105	80x60x4	2604
1 200	1100	1172	105	80x60x4	2804
1 400	1300	1372	105	80x60x4	3004
1 600	1500	1572	105	80x60x4	3204
1 800	1700	1772	105	80x60x4	3404
2 000	1900	1972	105	80x60x4	3604

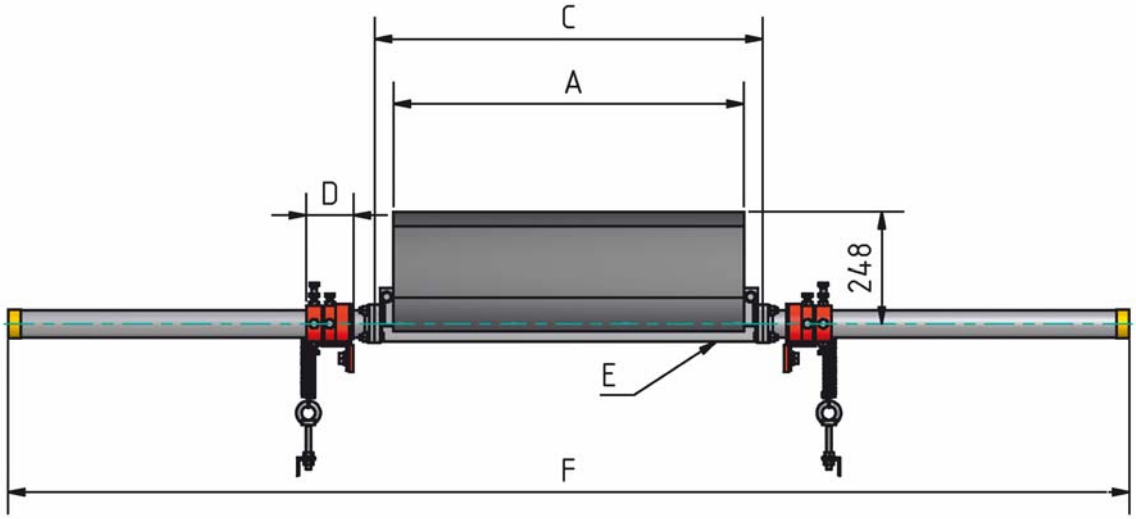

REMA TIP TOP GmbH
Business Unit Industrie

Gruber Straße 63 85586 Poing/Germany
Telefon: +49 8121 707-245
Telefax: +49 8121 707-222
www.rema-tiptop.com info@tiptop.de

582 1580 - I.2010